LOVELEC NAOS
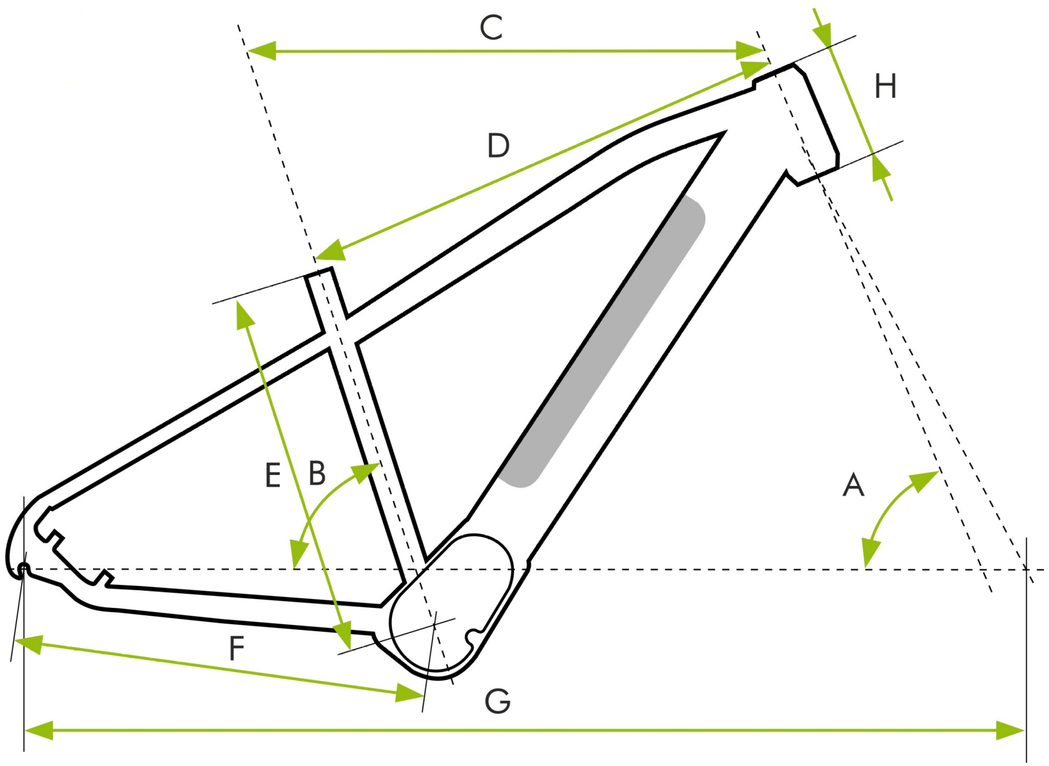
		17″	19″	20,5″
A	uhol hlavovej trubky	67°	67°	67°
B	uhol sedlovej trubky	72°	72°	72°
C	efektívna dĺžka rámu	605,0 mm	620,9 mm	635,0 mm
D	aktuálna dĺžka rámu	578,2 mm	590,5 mm	604,4 mm
E	výška sedlovej trubky	430,0 mm	480,0 mm	520,0 mm
F	dĺžka zadnej stavby	480,0 mm	480,0 mm	480,0 mm
G	rázvor kolies	1166,7 mm	1182,6 mm	1198,6 mm
H	výška hlavovej trubky	130,0 mm	130,0 mm	150,0 mm